第75回　呉市中学校総合体育大会　バスケットボールの部

【男子】

６／３（金）　シシンヨーオークアリーナ
６／４（土）　呉市立呉中央中学校

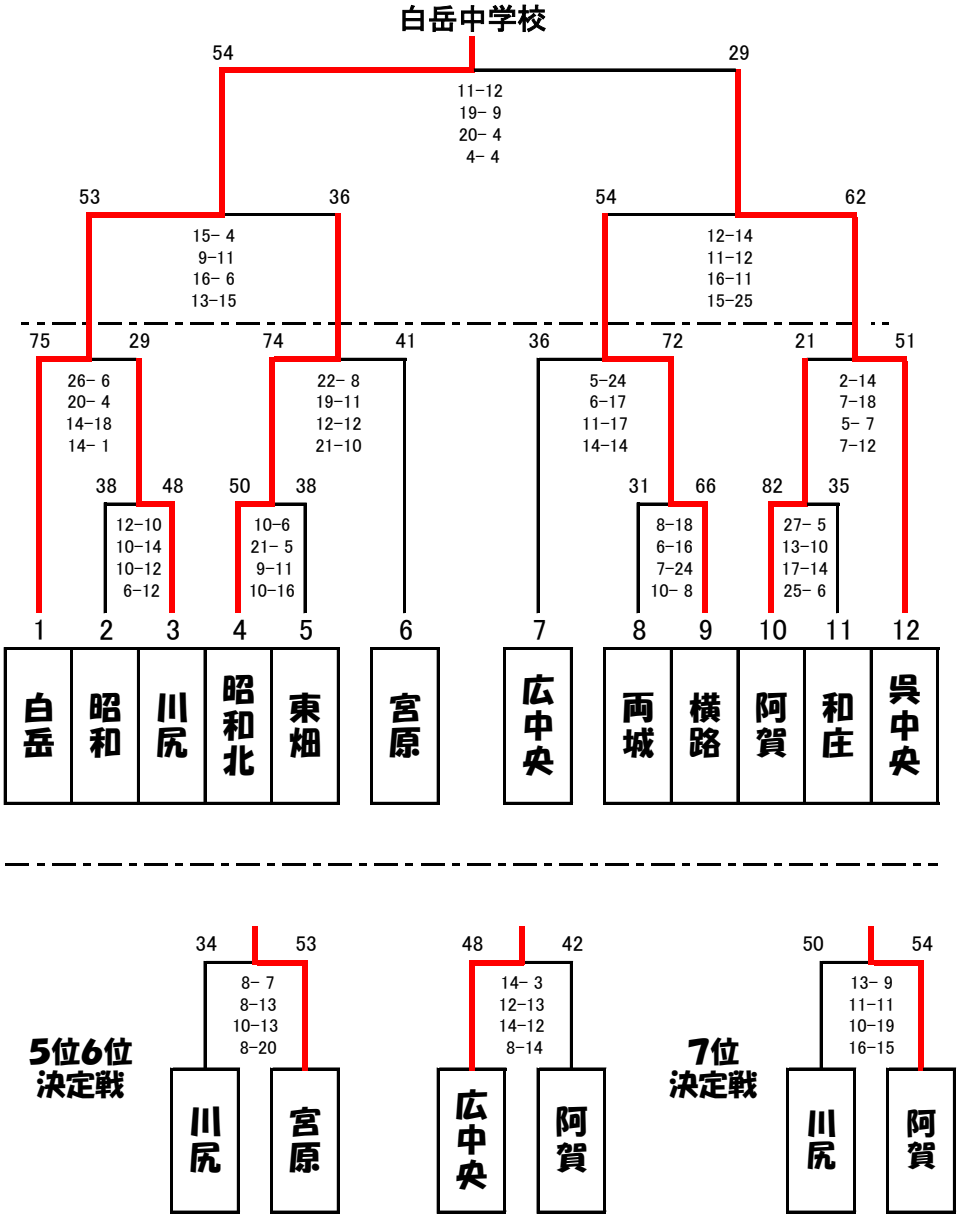

呉・賀茂地区大会　出場チーム

1位	白岳中学校		
2位	呉中央中学校	5位	宮原中学校
3位	昭和北中学校	6位	広中央中学校
4位	横路中学校	7位	阿賀中学校

第75回　呉市中学校総合体育大会　バスケットボールの部

【女子】

６／３（金）　シシンヨーオークアリーナ
６／４（土）　呉市立呉中央中学校

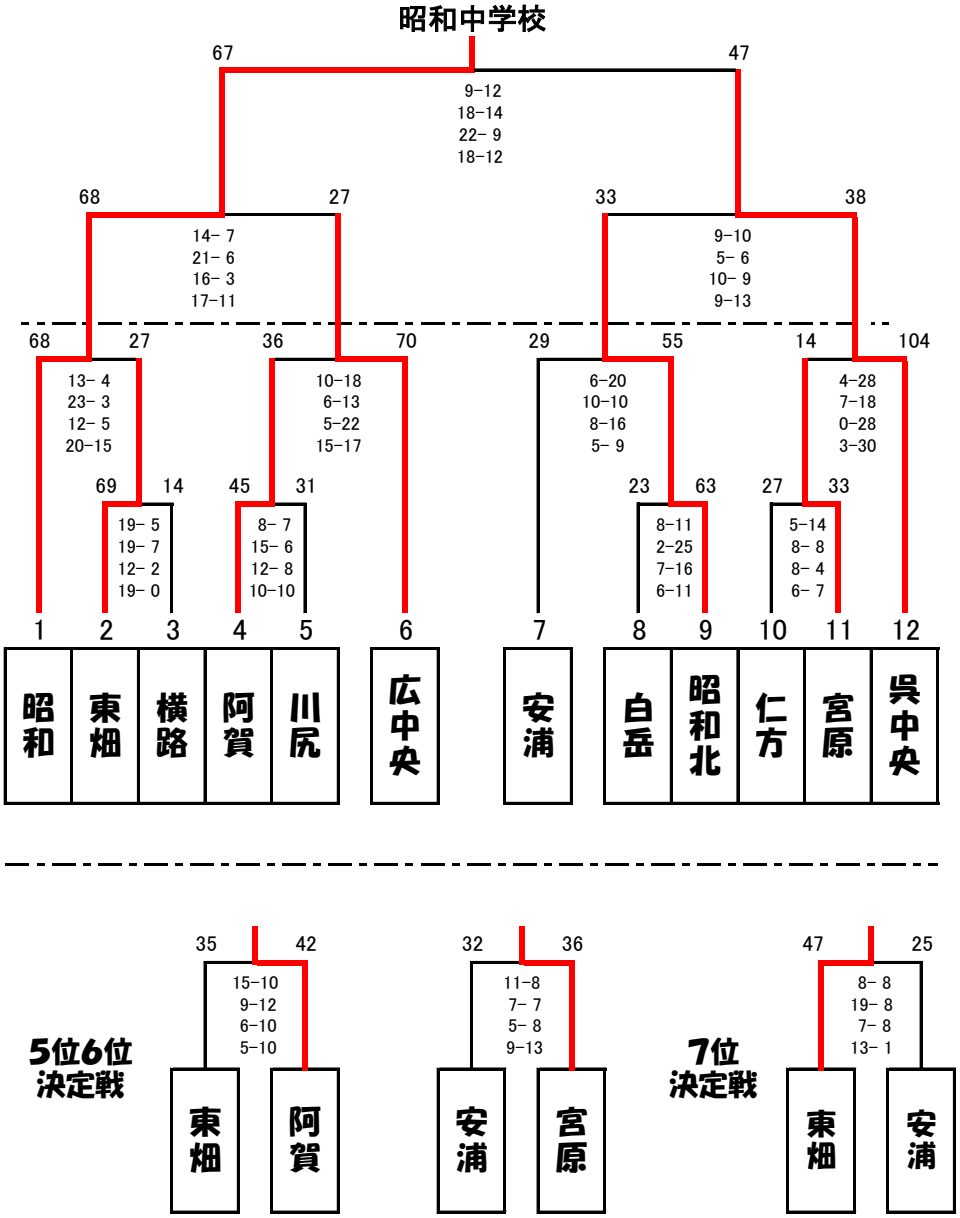

呉・賀茂地区大会　出場チーム

1位	昭和中学校		
2位	呉中央中学校	5位	阿賀中学校
3位	広中央中学校	6位	宮原中学校
4位	昭和北中学校	7位	東畑中学校